robot coupe®

MP 600 Ultra

N° de série / Serial number
- 646 - - - - - - - - - - - - (BR) - 757 - - - - - - - - - - - -
- 729 - - - - - - - - - - - - (BR) - 768 - - - - - - - - - - - - (SA)

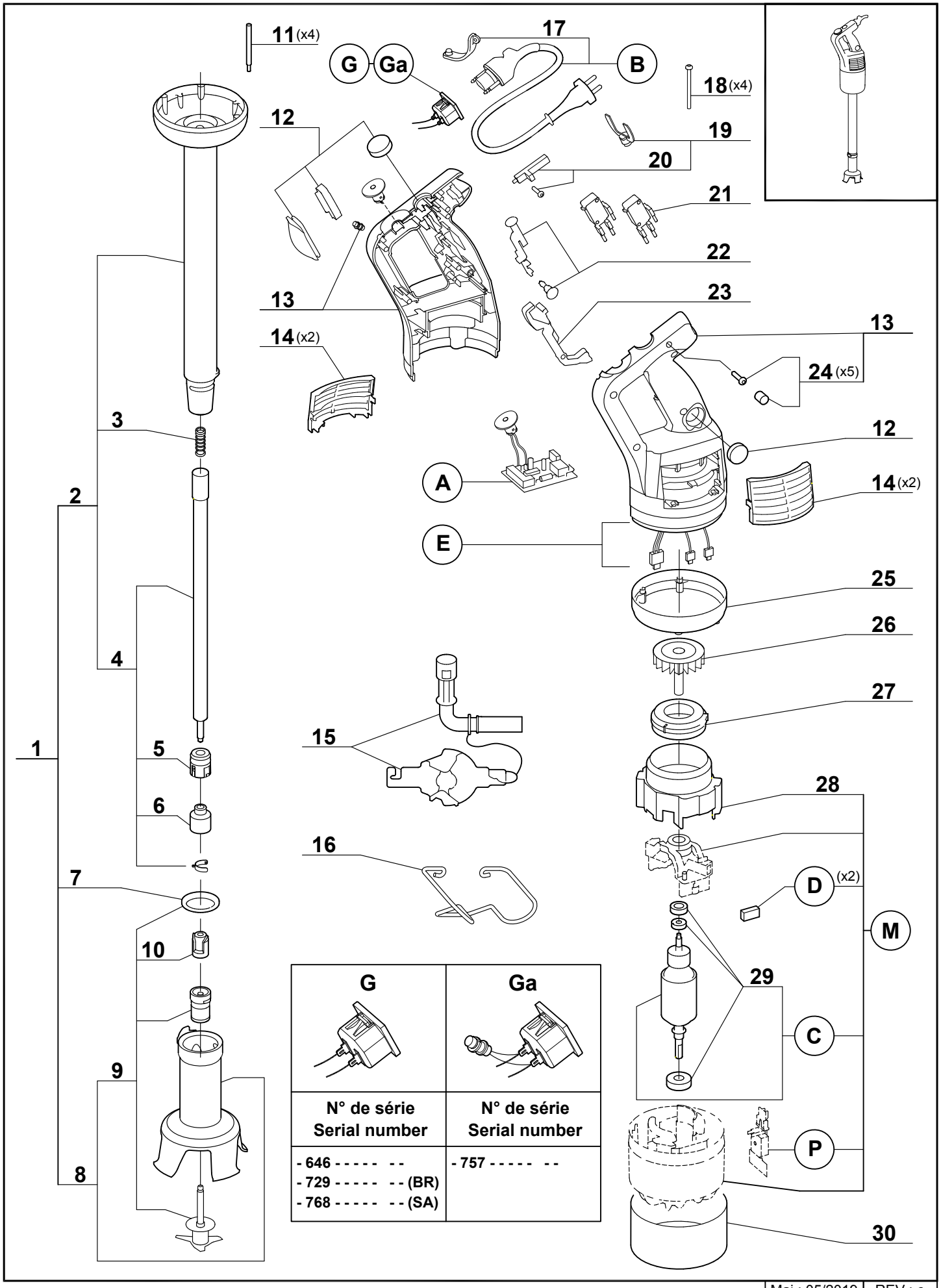

G	Ga
N° de série Serial number	N° de série Serial number
- 646 - - - - - - - - - - - - - 729 - - - - - - - - - - - - (BR) - 768 - - - - - - - - - - - - (SA)	- 757 - - - - - - - - - - - -

Maj : 05/2019 | REV : c